Nichoir à abeilles sauvages

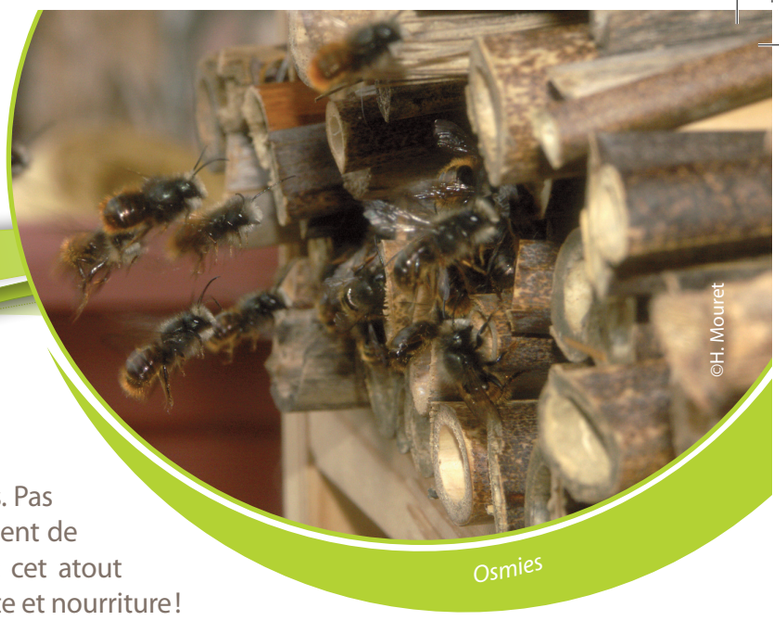

Osmies

Les abeilles sont des insectes pollinisateurs hors pairs. Pas moins de 80 % des plantes à fleurs sauvages dépendent de leur activité pour se reproduire. Pour bénéficier de cet atout formidable au jardin, rien de plus simple : proposer gîte et nourriture !

On dénombre près de 1 000 espèces d'abeilles en France.
Apis mellifera (abeille de ruches) est de loin l'espèce la plus connue et pour cause : elle est élevée depuis des milliers d'années par les êtres humains pour la récolte des produits de la ruche (cire, gelée royale, miel, pollen, propolis). Son comportement et son organisation sociale diffèrent radicalement de celui des abeilles sauvages. Ces dernières sont généralement solitaires : chaque femelle construit son propre nid et y pond quelques œufs. Chaque œuf est enfermé dans une cellule larvaire qui contient les réserves de nourriture nécessaires au développement complet de la future larve. L'entrée du nid est enfin condamnée par la femelle à l'aide d'un même matériau mélangé à de la salive. Selon l'espèce, il s'agira de terre, d'un mélange de terre et de cailloux, de poils, de feuilles, de résine...
Les abeilles sauvages nichent en grande majorité dans le sol, cependant quelques espèces ont coutume de s'installer dans n'importe quel orifice de bon diamètre si celui-ci répond aux conditions favorables au développement des larves.

MATÉRIEL

- ☑ 1 planche de 2 m en bois brut non traité de 20 cm de large (choisir une planche de 1 cm d'épaisseur minimum)
- ☑ 16 vis à bois

DURÉE

x ½ journée (remplissage compris)

DIMENSIONS

H : 35 cm - P : 40 cm - l : 44 cm

VUE FACE

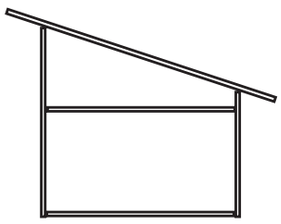

VUE DE PROFIL

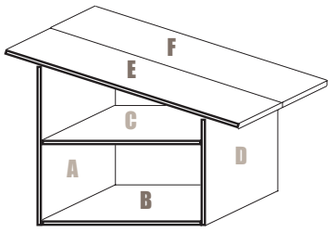

VUE DE DESSUS

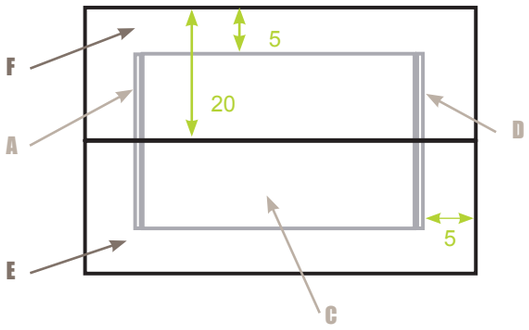

CONSEILS

1 Attention aux matériaux contenant des produits toxiques pour l'environnement.

2 Recyclez des objets en les détournant de leur usage (ex. : boîte aux lettres, tuyaux en PVC, casiers à bouteilles...)

Document réalisé par ARTHROPOLOGIA - www.arthropologia.org

ARTHROPOLOGIA

GRANDLYON
la métropole

Cellule larvaire (œuf pondu sur un pain d'abeille)

FABRICATION

☑ Découpez votre planche selon le plan ci-dessous

2 m

A	B	C	D	E	F
30 cm	30 cm	30 cm	20 cm	45 cm	45 cm

20 cm

☑ Vissez chaque partie entre elles

☑ Remplissez les cases à l'aide de tiges creuses, à moelle tendre et de bûche(s) percée(s)

CHOIX DES MATÉRIAUX DE REMPLISSAGE

☑ Munissez-vous de tiges creuses ou à moelle tendre d'un diamètre interne inférieur à 12 mm.

☑ Coupez les tiges d'une longueur égale à la profondeur de votre nichoir. Veillez à couper peu après un nœud (à défaut bouchez l'une des extrémités pour éviter la visite indésirable de prédateurs).

INSTALLATION

Privilégiez les lieux ensoleillés, à l'abri de la pluie et du vent.

Exposition : Sud/sud-est

Placez le nichoir en hauteur (de 30 cm à 2 m - voire plus) afin d'éviter que certains prédateurs ne dérangent nos butineuses ou que l'herbe ne pousse devant l'entrée du nichoir.

LE SAVIEZ-VOUS ?

De nombreuses tiges creuses sont disponibles dans la nature : Berce, Cannes de Provence, Carotte sauvage, Fenouil, Phragmites (roseaux), Bambou, Catalpa, Paulownia, Renouée du Japon… Parmi les tiges à moelle tendre on peut facilement prélever dans la nature : Framboisiers, Ronces, Rosiers, Sureau, Soleil vivace, Ailante, Buddleia, Deutzia, Hortensias…

A noter : certaines de ces espèces sont exotiques, voire envahissantes.

Les cavités creusées par les coléoptères dans le bois mort sont parfois utilisées par certaines abeilles pour y pondre leurs œufs, mais aussi par d'autres insectes. Si vous voulez accélérer le processus, vous pouvez percer vous-même des trous dans le bois stocké. Les diamètres des trous varient de 3 à 12 mm sur une profondeur de 10 à 20 cm, légèrement inclinés vers le bas pour éviter la pénétration de l'eau de pluie. Veillez à ne pas endommager l'écorce afin que la cavité soit à l'abri de la lumière sur toute sa longueur. Vous pouvez également percer chaque face de la bûche en prenant soin de ne pas la traverser de part en part.